3057 b

FORKSEAL

Certifié
ISO 17712:2013

PROTECTION - CONTRÔLE - IDENTIFICATION – TRAÇABILITÉ

LeghornGroup
Protection - Control - Identification - Tracking
Since 1978

INTRODUCTION DU FORKSEAL

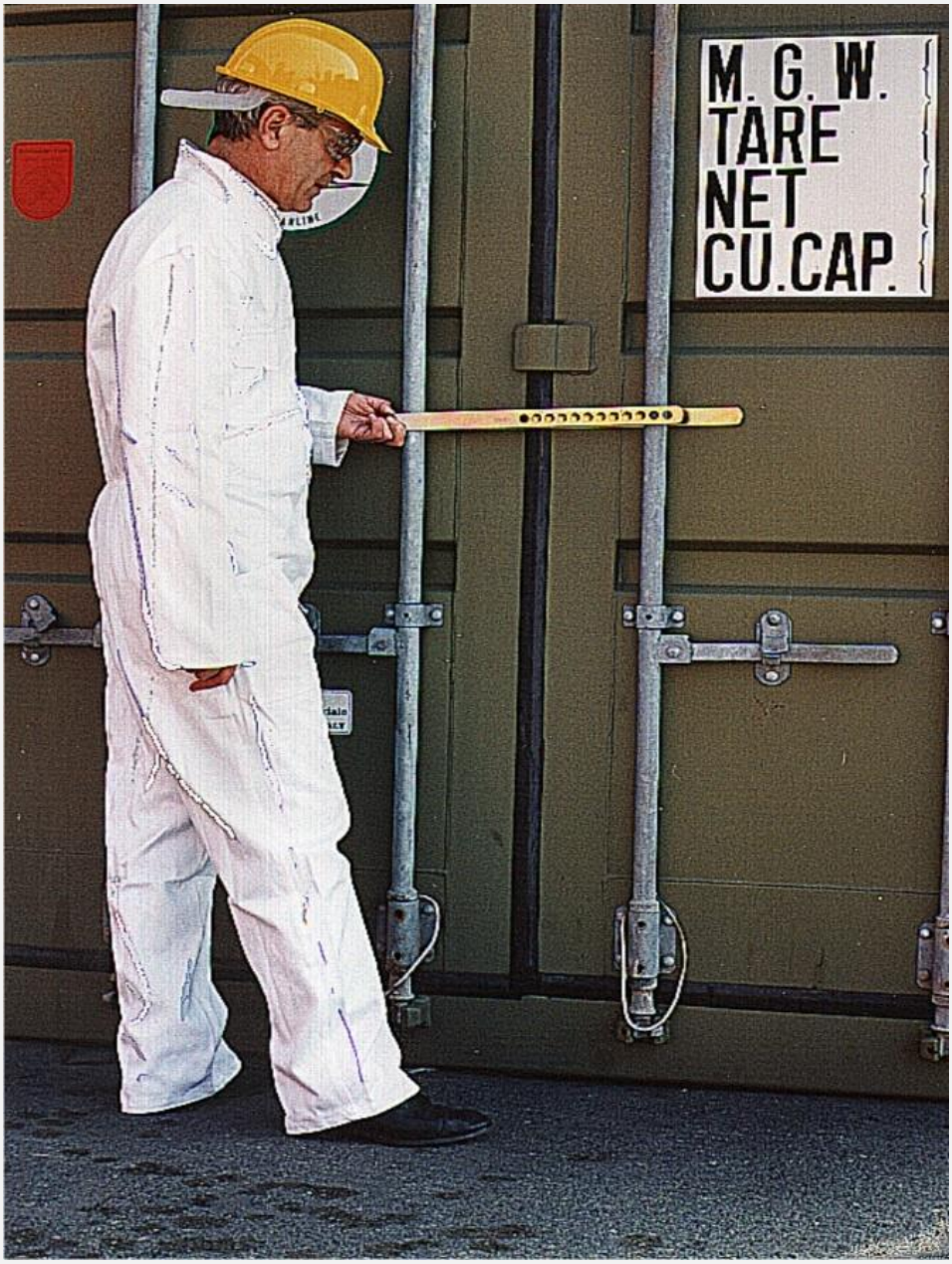

Ce scellé de sécurité agit en serrant les deux barres centrales du conteneur en bloquant de façon évidente l'ouverture des portes.
Le FORKSEAL® possède toute une gamme de caractéristiques techniques qui en font un produit très sûr.

En effet, en douze ans de production, il n'y a jamais eu d'altération inexplicable sur un conteneur fermé par FORKSEAL®.

Le Forkseal® a été créé par des techniciens de LeghornGroup sur la base de leurs propres expériences et des conseils de certains gestionnaires de transport internationaux, exaspérés par les manques inexplicables de marchandises lors du transport par conteneur.

COMMENT L'UTILISER

Insérez le FORKSEAL entre les barres centrales du conteneur. Assurez-vous que vous avez placé le "coude" du FORKSEAL sur la barre de conteneur.

Pour éviter une ouverture même minimale des portes du conteneur, il est conseillé de verrouiller le plus étroitement possible les deux barres centrales.

Ceci est rendu possible par la série de trous dans le FORKSEAL.

Certains conteneurs ont un espace de SEULEMENT 3 mm entre les barres de fermeture et les portes; le Forkseal® est probablement le seul scellé de haute sécurité pouvant être utilisé sur tous les types de conteneurs.

Une fois à destination, vous devez utiliser une bonne pince coupante pour couper le FORKSEAL et libérer les portes du conteneur.

FORKSEAL C (classique)
FORKSEAL M.E. (métal gravé)

Les deux modèles ont le même indice de sécurité. La différence réside dans le système de personnalisation des scellés.

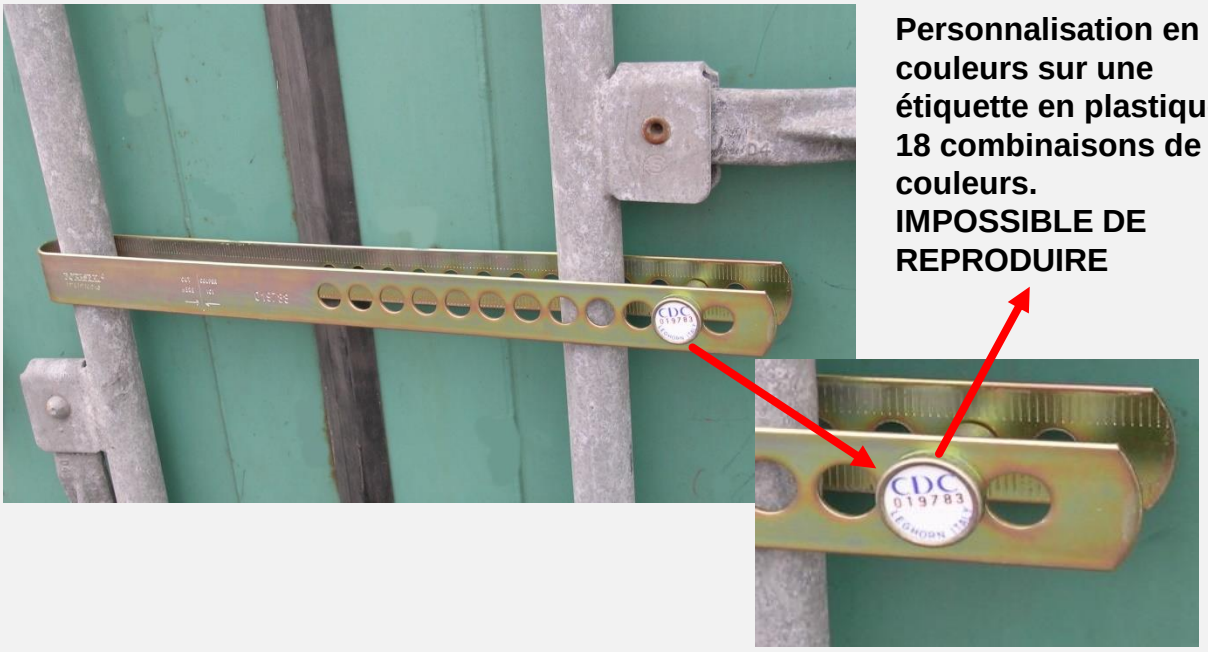

Personnalisation en 3 couleurs sur une étiquette en plastique. 18 combinaisons de couleurs. IMPOSSIBLE DE REPRODUIRE

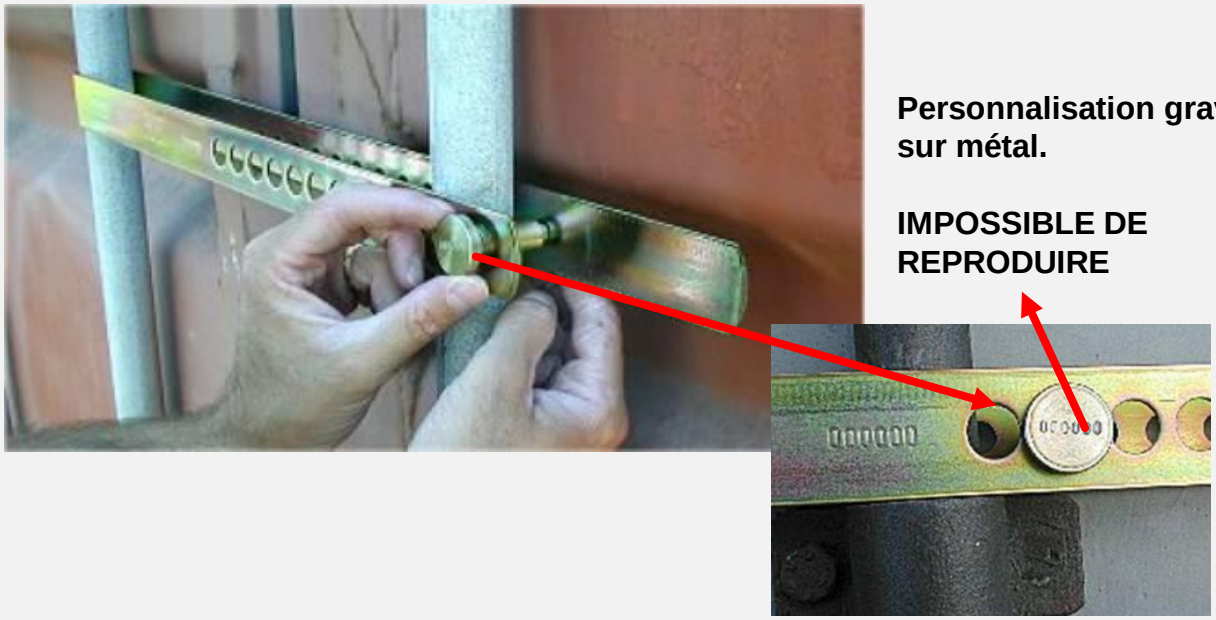

Personnalisation gravée sur métal.

IMPOSSIBLE DE REPRODUIRE

FORKEL C. données techniques

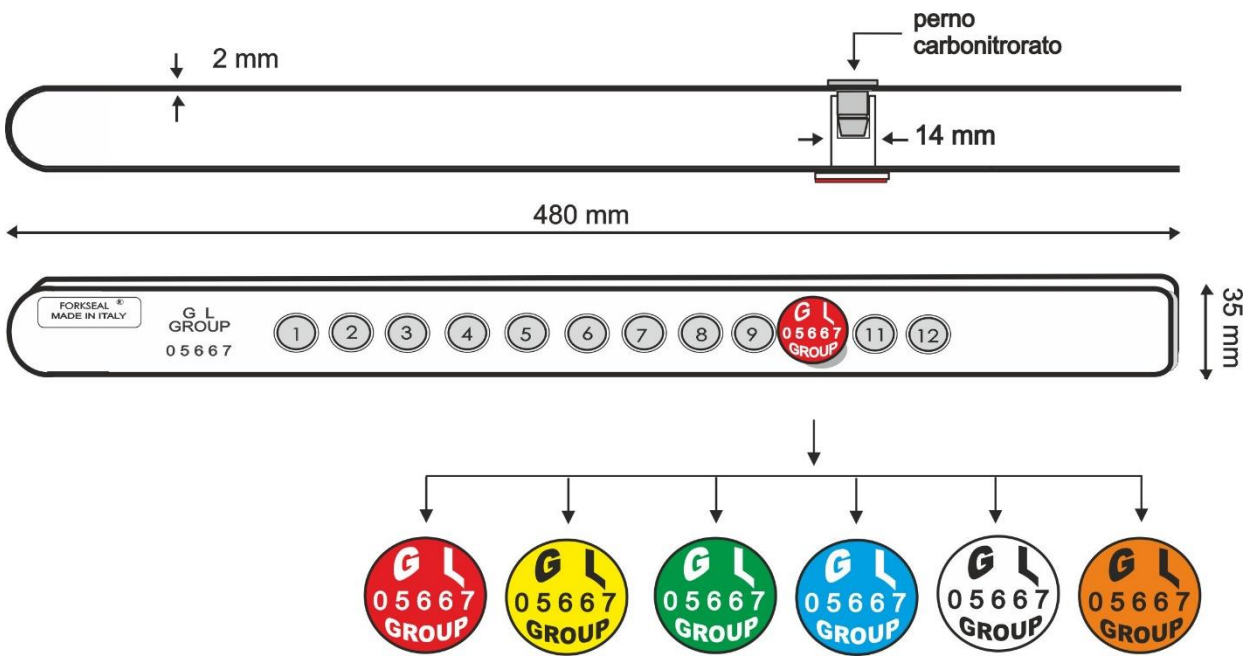

NUMÉROTATION ET PERSONNALISATION:

° Impression: GRAVURE À CHAUD SUR LE PIN DE FERMETURE.
° Numérotation séquentielle jusqu'à 6 chiffres.
° Personnalisation jusqu'à 15 caractères sur une ligne.
° Logo disponible sur demande.
° Le logo et la numérotation sont également répétés sur la barre de métal.
° La numérotation est également répétée sur le corps métallique du manchon de fermeture.

MATÉRIAU:

° Acier galvanisé

EMBALLAGE :

Carton avec 25 scellés emballés séparément
Taille du carton: 50x20x15 cm
Poids du carton : 15 kg

FORKEL C : Les atouts

Voici les 7 points les plus importants:

1. Le Forkseal® verrouille les deux barres centrales de tout conteneur.
2. Le Forkseal® est garanti par le nom du fabricant bien imprimé sur le métal.
3. La barre est numérotée et personnalisée EXACTEMENT comme le clou qui la bloque.
4. Le scellé de verrouillage est CARBONITRURÉ. Il ne peut être coupé qu'avec une pince qui causerait des dommages irréversibles.
5. Le scellé tourne sur lui-même et à l'intérieur de la fourche pour démontrer qu'il est intact.
6. La fourche est réglable et s'adapte aux dimensions de tous les conteneurs. Fermée correctement, elle ne laisse aucun espace d'ouverture possible..
7. L'intégralité du scellé respecte les mesures I.S.O. de sorte que cela ne crée aucune possibilité d'accident pour les choses ou pour les personnes.

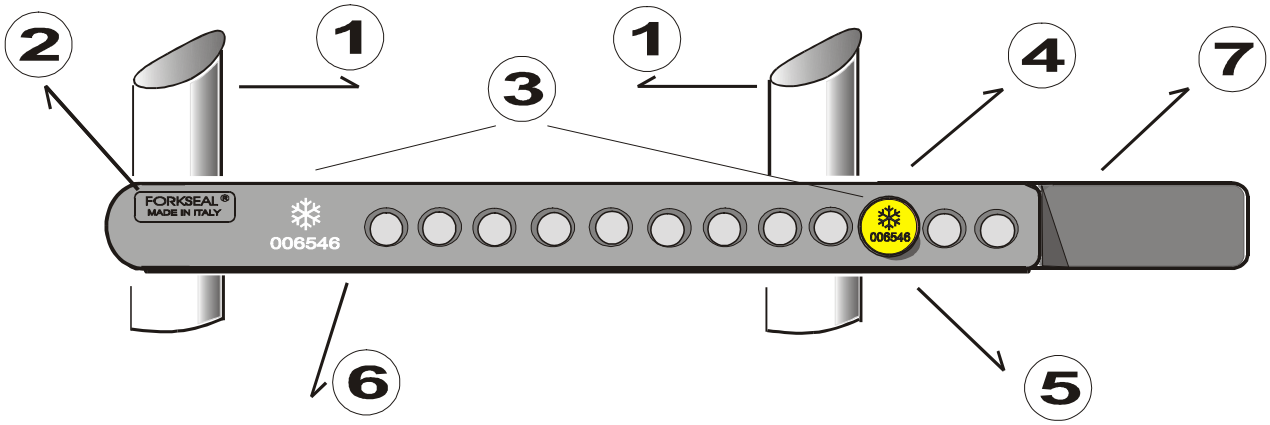

INFORMATIONS COMPLÉMENTAIRES ET CERTIFICATS

- **Le nom du fabricant est gravé sur le FORKSEAL (LeghornGroup).**
- **Il a la même numérotation sur toutes les différentes parties qui le composent: barre – bouchon de fermeture - bague entre les barres.**
- **Son épaisseur est de 3 mm et convient à tous les conteneurs du monde.**
- **Le point de coupe recommandé est incisé sur la barre pour libérer le conteneur.**

- **Il est certifié ISO 17712:2013**

- **Conforme aux directives du Ministère de la Santé. (Extrait de: Exigences relatives à l'exportation de viande et de produits à base de viande d'Italie vers le Japon)**

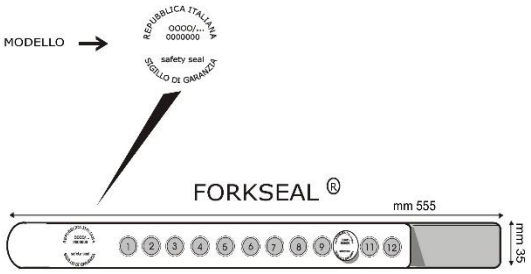

...Les viandes et produits à base de viande envoyés au Japon doivent être accompagnés d'un certificat délivré par le vétérinaire officiel de l'établissement, dont le modèle figure en annexe, respectivement, pour la viande et les produits à base de viande de bœuf, pour la viande et produits à base de viande de porc et pour la viande et produits à base de viande de mouton et de chèvre.
Si la viande ou les produits à base de viande sont expédiés au Japon par l'intermédiaire du territoire d'autres pays, ils devront être placés dans un récipient scellé par les autorités sanitaires italiennes avec un scellé spécial dont le modèle figure en pièce jointe, avec les caractéristiques suivantes: forme circulaire de 3,5 cm de diamètre portant en haut: RÉPUBLIQUE ITALIENNE. Au centre: le numéro d'agrément de l'établissement. Au-dessus; le numéro progressif du scellé. En-dessous: Safety Seal - SCELLÉ DE GARANTIE.

WORLD CONTACTS

E-mail général : info@leghorngroup.com

LeghornGroup – Italy
www.leghorngroup.it

LeghornGroup – U.S.A.
www.leghorngroup.com

LeghornGroup – Belgium
www.leghorngroup.be
www.leghorngroup. nl

LeghornGroup – Saudi Arabia
www.leghorngroup.sa

LeghornGroup – Czech Rep.
www.leghorngroup.cz
www.leghorngroup.pl

LeghornGroup – Greece
www.leghorngroup.gr

LeghornGroup – Moldova
www.leghorngroup.ro

LeghornGroup – Spain
www.leghorngroup.es

LeghornGroup
Protection - Control - Identification - Tracking
Since 1978

LeghornGroup srl
34/36, Via degli Arrotini - 57121 Livorno Tuscany Italy
Ph: +39 0586 406376 - Fax:+39 0586 407621
www.leghorngroup.com - info@leghorngroup.com